智力拼装模型扑翼机 168

橡筋动力模型　　第五代

青少年航模推荐教材

初飞秘诀：先采用小动力迎风试飞，将模型的盘旋直径和爬升角度调整至最佳状态，再改用大动力飞行（橡筋缠绕 40 圈）

Flight test knacks:Firstly do flight test facing the wind with small power,adjust its spiral diameter and climbing angle to the optimal state,then change the big power to fly(encircle the elastic band for 40 circles)

초보 비행 비결: 먼저 소동력으로 바람의 역방에에 따라 실험 비행한후 모행의 선회 직경과 날아오르는 높이를 제일 좋은 상재포 조정한후 대동력으로 전환하여 비행 (고무밴드 40 권 돌리다)

建议市场零售价 10 元

⚠ WARNING:
CHOKING HAZARD-Small parts
Not for children under 14 years.

MADE IN CHINA

0-14

설치 가이드
安装指南
Installation Guide

설치 앞 날개
前翼安装
Install the front wing

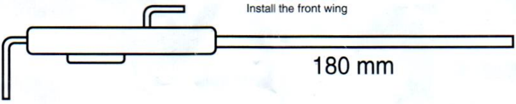

둥근 대나무 막대기
圆竹签 ①–⑤
Round bamboo stick

광장 대나무 막대기
方竹签 ⑥
Square bamboo stick

꼬리 막
尾翼薄膜
Tail membrane

앞 날개 핌룽
前翼薄膜
WeiFront wing fimstvel

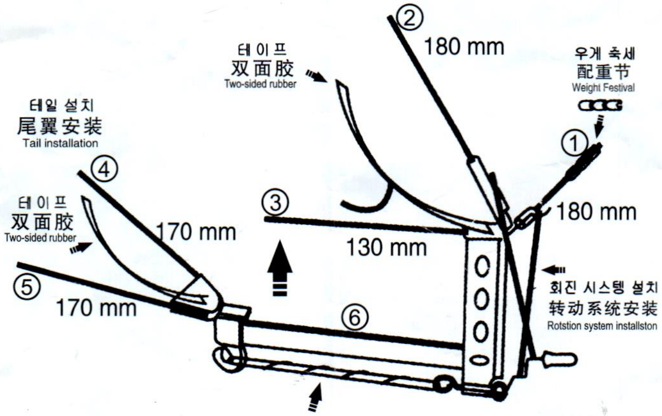

홍보의 궤도를
按其轨道推进
Promote its orbit

운항 안내
飞行指南
Flight Guide

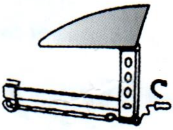

고우 밴드는 위치와 방향을 상처
30개 이상역 버키는고우 밴드들 강아 줘야하지.
橡筋缠绕的姿势与方向，
橡筋缠绕三十圈以上。
Rubber bend wound postion and drection
More than 30 laps wound rubber band.

너스트 오르고 각도 30°
最佳爬升角度约30°
Best climb angle of 30°